МІНІСТЕРСТВО КУЛЬТУРИ ТА СТРАТЕГІЧНИХ КОМУНІКАЦІЙ УКРАЇНИ
ХАРКІВСЬКА ДЕРЖАВНА АКАДЕМІЯ КУЛЬТУРИ

ОСВІТНЬО-ПРОФЕСІЙНА ПРОГРАМА
«ХОРЕОГРАФІЯ»

другого (мгістерського) рівня вищої освіти
за спеціальністю 024 Хореографія
галузь знань 02 Культура і мистецтво
Освітня кваліфікація: Магістр хореографії

ЗАТВЕРДЖЕНО
ВЧЕНОЮ РАДОЮ ХДАК
Протокол № 10 від 31.05.2024 р.
Голова вченої ради _____ Василь ШЕЙКО

Зміни до ОП

ЗАТВЕРДЖЕНО
ВЧЕНОЮ РАДОЮ ХДАК
Протокол № 12 від 30.05.2025 р.
Голова вченої ради _____ Василь ШЕЙКО

Освітня програма в оновленій редакції
вводиться в дію з 01.09.2025 р.
Наказ № 120 від 02.06.2025 р.
В. о. ректора_____ Наталія РЯБУХА

Харків – 2025 р.

ЛИСТ ПОГОДЖЕННЯ
Освітньо-професійної програми
ХОРЕОГРАФІЯ

РІВЕНЬ ВИЩОЇ ОСВІТИ	Другий (магістерський)
СТУПІНЬ ВИЩОЇ ОСВІТИ	Магістр
ГАЛУЗЬ ЗНАНЬ	02 Культура і мистецтво
СПЕЦІАЛЬНІСТЬ	024 Хореографія
Освітня кваліфікація	Магістр хореографії

ВНЕСЕНО: Кафедра народної хореографії
Протокол № 12 від 29 травня 2025 р.
В.о. завідувача кафедрою _____ Каріна ОСТРОВСЬКА

ПОГОДЖЕНО: Радою факультету хореографічного мистецтва
Протокол № 14 від 29 травня 2025 р.
Глова ради факультету _____ Ірина МОСТОВА

Гарант освітньо-професійної
програми _____ Ірина МОСТОВА

ПЕРЕДМОВА

Освітньо-професійна програма ***«Хореографія»*** є системою освітніх компонентів на другому (магістерському) рівні вищої освіти в межах спеціальності 024 Хореографія, що визначає вимоги до рівня освіти осіб, перелік навчальних дисциплін і логічну послідовність їх вивчення, кількість кредитів ЄКТС, а також очікувані результати навчання.

Освітньо-професійна програма оновлена робочою групою у складі:

керівника – ***Мостової Ірини Сергіївни*** – декана факультету хореографічного мистецтва, кандидата мистецтвознавства, доцента;

члена – ***Колногузенка Бориса Миколайовича*** – професора кафедри народної хореографії ХДАК, професора, народного артиста України;

члена – ***Бортник Катерини Віталіївни*** – доцента кафедри бальної хореографії ХДАК, кандидата мистецтвознавства, доцента;

члена – ***Брагіної Тетяни Михайлівни*** – доцента кафедри народної хореографії ХДАК, кандидата філософських наук, доцента;

члена – ***Островської Каріни Володимирівни*** – завідувача кафедри народної хореографії ХДАК, доцента, заслуженого працівника культури України;

члена – ***Хендрик Ольги Юріївни*** – доцент кафедри сучасної хореографії та спортивно-оздоровчих технологій ХДАК, кандидата педагогічних наук, доцента;

члена – ***Ванашової Інни*** – здобувачки вищої освіти четвертого курсу освітньо-професійної програми «Бальна хореографія» Харківської державної академії культури, голови студ. ради факультету хореографічного мистецтва ХДАК;

члена – ***Шипоши Катерини*** – здобувачки вищої освіти першого курсу освітньо-професійної програми «Хореографія» Харківської державної академії культури, члена студ. ради факультету хореографічного мистецтва ХДАК;

члена – ***Удовик Анастасії*** – здобувачки вищої освіти третього курсу освітньо-професійної програми «Народна хореографія» Харківської державної академії культури, члена студ. ради факультету хореографічного мистецтва.

1. ПРОФІЛЬ ОСВІТНЬО-ПРОФЕСІЙНОЇ ПРОГРАМИ ХОРЕОГРАФІЯ

1 – Загальна інформація	
Повна назва закладу вищої освіти та структурного підрозділу	Харківська державна академія культури, факультет хореографічного мистецтва, кафедра народної хореографії
Рівень вищої освіти	Другий (магістерський) рівень
Ступінь вищої освіти	Магістр
Галузь знань	02 Культура і мистецтво
Спеціальність	024 Хореографія
Офіційна назва ОП	Хореографія
Форми навчання	Очна (денна, вечірня); заочна (дистанційна)
Освітня кваліфікація	Магістр хореографії
Тип диплому та обсяг ОП	Диплом магістра, одиничний, 90 кредитів ЄКТС, термін навчання 1 рік 4 місяці
Наявність акредитації	Сертифікат про акредитацію освітньої програми №16292, виданий 24 червня 2025 р. Національним агентством із забезпечення якості вищої освіти
Цикл/рівень	НРК України - 7 рівень, FQ-EHEA - другий цикл, EQFLLL - 7 рівень
Передумови	Наявність ступеня бакалавра або ОКР спеціаліста Решта вимог визначаються правилами прийому на навчання для здобуття вищої освіти в Харківській державній академії культури.
Мова викладання	Українська, англійська
Термін дії ОП	На цикл навчання
Інтернет-адреса постійного розміщення опису ОП	https://ic.ac.kharkov.ua/navchannya/hm/nh/nh_m.html
2 – Мета освітньої програми	
Формування фахівців, здатних розв’язувати складні задачі та проблеми спеціальності 024 Хореографія у процесі професійної діяльності або у процесі навчання, що передбачає проведення досліджень, створення хореографічних проєктів та/або здійснення інновацій, та характеризується невизначеністю умов і вимог.	
3 - Характеристика освітньої програми	
Предметна область (галузь знань, спеціальність, спеціалізація	**Об’єкт вивчення та діяльності:** хореографічне мистецтво та освіта. **Ціль навчання** – формування фахівців, здатних розв’язувати складні задачі та проблеми в галузі «Культура і мистецтво» спеціальності «Хореографія» у процесі професійної діяльності або у процесі навчання, що передбачає проведення досліджень та/або здійснення

	інновацій, та характеризується невизначеністю умов і вимог. **Теоретичний зміст предметної області:** – принципи, форми, методи та методики педагогічної діяльності у сфері вищої хореографічної освіти; – методологія та методи наукових досліджень у сфері хореографії; – принципи та методи балетмейстерської діяльності; – принципи та методи організаційно-управлінської діяльності у сфері хореографічного мистецтва та освіти. **Методи, методики та технології:** - методи, методики, технології хореографічного навчання у закладах вищої освіти; - методи та технології балетмейстерсько-постановочної діяльності; - методи, методики, технології проведення наукового дослідження з мистецьких, педагогічних, організаційно-управлінських проблем хореографічної сфери; - методи організаційно-управлінської діяльності. **Інструменти та обладнання:** - спеціально обладнані навчальні танцювальні аудиторії; - аудіовізуальні технічні засоби.
Орієнтація освітньої програми	Освітньо-професійна, прикладна. Програма охоплює виконання завдань в галузі хореографічного мистецтва, принципи та методи педагогічної діяльності у сфері вищої хореографічної освіти; принципи та методи балетмейстерської діяльності; принципи та методи організаційно-управлінської діяльності у сфері хореографічного мистецтва та освіти; методологію та методи наукових досліджень у сфері хореографії.
Основний фокус освітньої програми та спеціалізації	Програма націлена на забезпечення системної підготовки професіоналів здатних вирішувати практичні, науково-дослідні та інші спеціалізовані задачі в галузі хореографічного мистецтва. Програма базується на загальновідомих та загальновизнаних наукових результатах та практичних розробках в галузі культури і мистецтва із врахуванням сучасного стану теорії та практики хореографічного мистецтва, орієнтує на актуальні спеціальності (народна хореографія, сучасна хореографія, бальна хореографія) у рамках яких можлива подальша професійна, управлінська, наукова та інші види кар’єри.
Особливості програми	Програма орієнтована на забезпечення галузі культури і мистецтва кваліфікованими фахівцями з хореографічного мистецтва: мистецтвознавцями, балетмейстерами, науково-педагогічними працівниками, артистами першої та вищої категорій та ін. В процесі реалізації освітньо-професійної програми враховується специфіка професійної діяльності хореографа в різних напрямах хореографії.

4 – Придатність випускників до працевлаштування та подальшого навчання	
Придатність до працевлаштування	Зміст і структура програми дає змогу отримати компетентності для працевлаштування в державному та приватному секторах різних сфер діяльності, зокрема: у культурно-мистецьких закладах, хореографічних колективах, спеціалізованих навчальних закладах та ін. Фахівець здатний виконувати зазначені професійні роботи за класифікатором професій ДК 003-2010: 1229.6 Головний балетмейстер; 1229.6 (24637) Керівник студії, колективу (за видами мистецтва і народної творчості); 2310 Викладачі закладів вищої освіти; 2322 Викладачі закладів фахової передвищої освіти; 2454 Професіонали в галузі хореографії; 2454.1 Мистецтвознавці (хореографія); 2454.2 Хореографи і танцюристи
Подальше навчання	Навчання за третім (освітньо-науковим, освітньо-творчим) рівнем. Набуття додаткових кваліфікацій в системі післядипломної освіти.
5 – Викладання та оцінювання	
Викладання та навчання	Лекції, семінари, практичні заняття, самостійна робота на основі підручників, конспектів лекцій, матеріалів з організації самостійної роботи, консультацій з викладачами, індивідуальні заняття, виконання кваліфікаційної роботи, проходження практик.
Оцінювання	Система оцінювання результатів навчання здобувачів вищої освіти базується на аналізі отриманих компетенцій, з дотриманням вимог стандарту. Оцінювання здійснюється за 100-бальною шкалою, з обов’язковим переведенням підсумкових оцінок на національну шкалу та шкалу ЄКТС. Критерії оцінювання з кожної дисципліни затверджуються на кафедрі та розміщуються в силабусах. Система оцінювання включає: екзамени, заліки, поточний контроль знань, звіти за результатами виконання практичних завдань, творчих робіт та проходження практик, захист кваліфікаційної роботи та її презентація.
6 – Програмні компетентності	
Інтегральна компетентність	Здатність розв’язувати складні задачі хореографії у процесі професійної діяльності або у процесі навчання, що передбачає проведення досліджень та/або здійснення інновацій та характеризується невизначеністю умов і вимог.
Загальні компетентності (ЗК)	
ЗК1. Здатність до пошуку, оброблення та аналізу інформації з різних джерел. ЗК2. Здатність генерувати нові ідеї (креативність).	

ЗК3. Здатність мотивувати людей та рухатися до спільної мети. ЗК4. Здатність спілкуватися з представниками інших професійних груп різного рівня (з експертами з інших галузей знань). ЗК5. Здатність планувати й організовувати цивільний захист в установах і організаціях, реалізовувати заходи захисту населення і території від надзвичайних ситуацій, реагувати на надзвичайні ситуації та ліквідовувати їх наслідки, надавати домедичну допомогу постраждалим при нещасних випадках.
Спеціальні (СК) або фахові (ФК) компетентності
СК1. Усвідомлення місця та ролі хореографічної культури у сучасному соціокультурному просторі, здатність виявляти новітні тенденції та перспективні напрями розвитку хореографії. СК2. Здатність виявляти та вирішувати проблеми (дослідницькі, творчі, організаційні) у сфері фахової діяльності. СК3. Здатність здійснювати дослідницьку діяльність у сфері хореографії. СК4. Здатність до художньо-критичної діяльності у сфері хореографії. СК5. Здатність забезпечувати високу якість організації, планування та реалізації навчального і виховного процесу в сфері хореографічного мистецтва в закладах вищої освіти. СК6. Здатність розробляти і впроваджувати авторські інноваційні педагогічні та мистецькі методики та технології. СК7. Здатність розробляти індивідуальну стратегію навчання та виховання здобувача освіти у відповідності до особистісних якостей з метою розкриття його творчого потенціалу. СК8. Здатність створювати навчально-методичне забезпечення з хореографічних дисциплін у закладах вищої освіти. СК9. Здатність до балетмейстерської розробки та втілення хореографічних творів. СК10. Усвідомлення синтетичної природи хореографічного мистецтва та багатоманітності його можливих зв’язків з іншими мистецтвами у хореографічному творі. СК11. Здатність створювати хореографічну складову в різних мистецько-видовищних формах. СК12. Здатність обирати оптимальну стратегію і тактику реалізації творчого проекту. СК13. Здатність забезпечувати організацію та функціонування професійного та аматорського хореографічного колективу. СК14. Здатність презентувати власний творчий, науковий продукт, використовуючи традиційні та інноваційні комунікаційні технології. СК15. Здатність здійснювати художньо-просвітницьку діяльність з метою пропаганди хореографічного мистецтва. СК 16. Здатність здійснювати захист прав інтелектуальної власності у сфері хореографії. СК17. Здатність розробляти і втілювати авторські хореографічні твори різноманітні за формою, жанром, виражальними засобами з використанням традиційних та новітніх прийомів їх створення. СК18. Володіння методичними засадами навчання та інноваційними підходами до фахової підготовки фахівців з хореографічного мистецтва; планування власної педагогічної діяльності.

7 – Програмні результати навчання
ПР1. Організовувати пошук, самостійний відбір, якісну обробку інформації з різних джерел для провадження педагогічної, адміністративно-управлінської, балетмейстерської, науково-дослідної діяльності в сфері хореографії. ПР2. Адаптуватися та діяти в новій ситуації, пов'язаній з роботою за фахом, генерувати нові ідеї задля вирішення проблемних ситуацій. ПР3. Організовувати колективну діяльність задля реалізації планів, проєктів. ПР4. Використовувати комунікаційні технології для професійних контактів, брати участь у дискусіях з проблем розвитку мистецтва та освіти. ПР5. Вміти аргументувати, упорядковувати факти, аналізувати, порівнювати, класифікувати, робити висновки у процесі науково-дослідної діяльності. ПР6. Виявляти тенденції та перспективи розвитку хореографічної культури у процесі аналітичного осмислення подій та фактів минулого та сучасності. ПР7. Виявляти дослідницькі, балетмейстерські, організаційні, педагогічні проблеми у процесі фахової діяльності, причини їх виникнення, розробляти програми їх вирішення. ПР8. Застосовувати методологію наукових досліджень у процесі аналізу феноменів хореографічної культури. ПР9. Володіти навичками художньо-критичного осмислення явищ хореографічної культури сучасності в контексті загально мистецького поступу. ПР10. Організовувати освітній процес у закладах вищої освіти відповідно до законодавчої та нормативно-правової бази, враховувати особливості його планування у відповідності до специфіки підготовки фахівців, застосовувати механізми забезпечення високої якості освіти. ПР11. Застосовувати ефективні методики викладання хореографічних дисциплін, розробляти і впроваджувати авторські методики та технології задля оптимізації навчального процесу. ПР12. Сприяти різнобічному розвитку здобувачів освіти, використовуючи мистецько-педагогічний потенціал хореографічного мистецтва. ПР13. Вміти створювати різні види навчально-методичних видань (навчальні програми, методичні рекомендації, навчальні посібники тощо) з хореографічних дисциплін у закладах вищої освіти. ПР14. Розробляти та втілювати хореографічні твори, креативно підходити до обрання жанру, форми, виражальних засобів відповідно до теми і ідеї. ПР15. Реалізовувати творчій задум з урахуванням синтетичної природи хореографічного мистецтва та поліваріативності його поєднання з різними видами мистецтв. ПР16. Визначати місце та роль хореографічної складової в контексті різножанрового художнього проекту як одного із засобів реалізації творчої ідеї, використовуючи традиційні та альтернативні хореографічні техніки, комплексні прийоми, залучаючи суміжні види мистецтв. ПР17. Використовувати методи, прийоми, стратегії сучасного менеджменту, розуміти особливості фінансового та адміністративного забезпечення творчого проекту, особливості його реалізації. ПР18. Розробляти та реалізовувати стратегію розвитку професійного та аматорського хореографічного колективу, прогнозувати наслідки організаційно-управлінських, навчально-педагогічних,

балетмейстерсько-постановочних рішень; координувати роботу декількох елементів системи (підрозділів, людей тощо) задля реалізації планів. ПР19. Презентувати власні мистецькі, педагогічні та наукові досягнення, використовуючи різноманітні комунікаційні технології. ПР20. Популяризувати хореографічне мистецтво у процесі різноаспектної художньо-просвітницької діяльності. ПР21. Володіти базовими методиками захисту інтелектуальної власності, застосовувати правила оформлення прав інтелектуальної власності у сфері хореографії. ПР22. Реалізовувати повний цикл багаточастинного балетмейстерського твору – від творчого задуму до сценічного втілення, з урахуванням власного досвіду, наявних вимог та ресурсів, інших умов. ПР23. Володіти знаннями, уміннями й навичками з планування та управління заходами цивільного захисту, надання домедичної допомоги постраждалим при нещасних випадках. ПР24. Застосовувати знання основ педагогіки і психології, інноваційні методики викладання фахових дисциплін у навчально-виховному процесі закладів вищої освіти.	
8 – Ресурсне забезпечення реалізації програми	
Кадрове забезпечення	Кадрове забезпечення ОПП «Хореографія» відповідає вимогам Ліцензійних умов провадження освітньої діяльності на другому (магістерському) рівні вищої освіти. Кожний освітній компонент освітньої програми забезпечено науково-педагогічними працівниками з урахуванням відповідності їх освітньої та професійної кваліфікації й наявності досягнень у професійній діяльності.
Матеріально-технічне забезпечення	навчальні корпуси; гуртожитки; танцювальні зали; тематичні кабінети; комп'ютерні класи; пункти харчування; Інтернет; мультимедійне обладнання; спортивна зала.
Інформаційне та навчально-методичне забезпечення	офіційний сайт ХДАК наукова бібліотека, читальні зали, репозитарій; навчальні і робочі плани; графіки навчального процесу; навчально-методичні комплекси дисциплін; навчальні та робочі програми дисциплін; інструктивно-методичні матеріали для самостійної та індивідуальної роботи студентів з дисциплін; програми практик; методичні вказівки щодо виконання кваліфікаційних робіт; критерії оцінювання рівня підготовки.
9 – Академічна мобільність	
Національна кредитна	Відповідно до Положення про порядок реалізації права на академічну мобільність учасниками освітнього процесу

мобільність	Харківської державної академії культури на основі двосторонніх договорів між ХДАК та ЗВО України
Міжнародна кредитна мобільність	Навчання за програмами академічної мобільності регулюється договорами про міжнародну співпрацю ХДАК з іноземними ЗВО та окремими угодами з партнерськими організаціями.
Навчання іноземних здобувачів вищої освіти	Відповідно до Положення про набір та навчання (стажування) іноземців та осіб без громадянства у Харківській державній академії культури та Правил прийому іноземців та осіб без громадянства.

10. ПЕРЕЛІК КОМПОНЕНТ ОСВІТНЬОЇ ПРОГРАМИ ХОРЕОГРАФІЯ ТА ЇХ ЛОГІЧНА ПОСЛІДОВНІСТЬ

10.1. 1. Перелік компонент ОПП

Компоненти освітньої програми (навчальні дисципліни, курсові проєкти (роботи), практики, кваліфікаційна робота)	Кількість кредитів	Форма підсумкового контролю
1. Обов'язкові освітні компоненти		
1.1. Гуманітарні та соціально-економічні освітні компоненти		
1. Методологія наукового дослідження та академічна доброчесність	3,0	екзамен
2. Цивільний захист та домедична допомога	3,0	залік
3. Іноземна мова (за професійним спрямуванням)	3,0	екзамен
4. Педагогіка та психологія вищої школи	3,0	залік
Всього	**12**	
1.2. Освітні компоненти професійної і практичної підготовки		
5. Мистецтво балетмейстера	10,0	залік, екзамен
6. Виконавська майстерність та методика її розвитку	4,0	залік
7. Класичний танець та методика його викладання	4,0	залік
8. Український народно-сценічний танець в умовах глобалізації	5,0	залік
9. Колективи та хореографи - лідери світового танцювального мистецтва	3,0	екзамен
10. Менеджмент в хореографічному мистецтві	4,0	екзамен
11. Методичні основи педагогічної діяльності в хореографії	5,0	екзамен
12. Виконання кваліфікаційної роботи	7,0	залік
Всього	**42**	
Практики		
13. Педагогічна практика	6,0	залік
14. Виробнича (переддипломна) практика	3,0	залік
Всього	**9**	
Підсумкова атестація		
Кваліфікаційна робота	захист	
Загальний обсяг обов’язкових компонентів:	**63**	
2. Вибіркові освітні компоненти	**27**	
ЗАГАЛЬНИЙ ОБСЯГ ОСВІТНЬОЇ ПРОГРАМИ	**90**	

10.1.2. Перелік компонент ОПП (для іноземців та осіб без громадянства)

Компоненти освітньої програми (навчальні дисципліни, курсові проєкти (роботи), практики, кваліфікаційна робота)	Кількість кредитів	Форма підсумкового контролю
1. Обов'язкові освітні компоненти		
1.1. Гуманітарні та соціально-економічні освітні компоненти		
1. Методологія наукового дослідження та академічна доброчесність	3,0	екзамен
2. Цивільний захист та домедична допомога	3,0	залік
3. Українська мова як іноземна мова (за професійним спрямуванням)	3,0	екзамен
4. Педагогіка та психологія вищої школи	3,0	залік
Всього	**12**	
1.2. Освітні компоненти професійної і практичної підготовки		
5. Мистецтво балетмейстера	10,0	залік, екзамен
6. Виконавська майстерність та методика її розвитку	4,0	залік
7. Класичний танець та методика його викладання	4,0	залік
8. Український народно-сценічний танець в умовах глобалізації	5,0	залік
9. Колективи та хореографи - лідери світового танцювального мистецтва	3,0	екзамен
10. Менеджмент в хореографічному мистецтві	4,0	екзамен
11. Методичні основи педагогічної діяльності в хореографії	5,0	екзамен
12. Виконання кваліфікаційної роботи	7,0	залік
Всього	**42**	
Практики		
13. Педагогічна практика	6,0	залік
14. Виробнича (переддипломна) практика	3,0	залік
Всього	**9**	
Підсумкова атестація		
Кваліфікаційна робота	захист	
Загальний обсяг обов’язкових компонентів:	**63**	
2. Вибіркові освітні компоненти	**27**	
ЗАГАЛЬНИЙ ОБСЯГ ОСВІТНЬОЇ ПРОГРАМИ	**90**	

Структурно-логічна схема

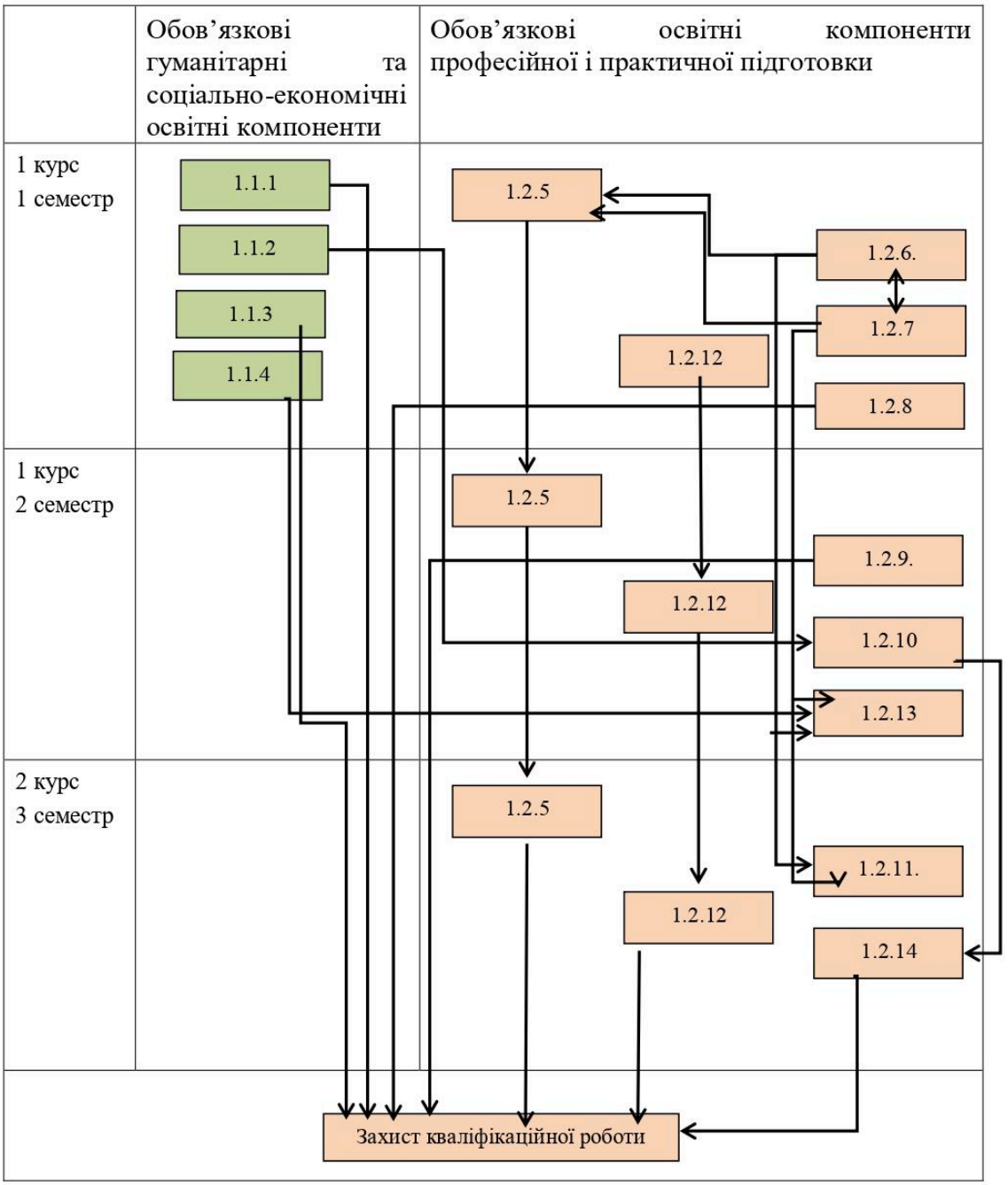

11. ФОРМА АТЕСТАЦІЇ ЗДОБУВАЧІВ ВИЩОЇ ОСВІТИ

Атестація випускників освітньо-професійної програми ***«Хореографія»*** ступеня вищої освіти магістр здійснюється у формі публічного захисту кваліфікаційної роботи (творчого проєкту), яка складається з двох частин: балетмейстерської роботи великої форми (хореографічна сюїта або танцювальна композиція) та пояснювальної записки до неї.

Кваліфікаційна робота повинна містити результати дослідження та власне хореографічне рішення творчого проєкту, присвяченого розв'язанню складної задачі або проблеми в сфері хореографії, що характеризується невизначеністю умов та вимог. Кваліфікаційна робота не повинна містити академічний плагіат, використання штучного інтелекту, списування та фальсифікації. Пояснювальна записка до балетмейстерської роботи розміщується на сайті закладу вищої освіти або його структурного підрозділу та/або у репозитарії закладу вищої освіти.

Підсумкову атестацію на магістерському рівні здійснює екзаменаційна комісія. До захисту кваліфікаційної роботи допускаються здобувачі вищої освіти, які виконали всі вимоги навчального плану та успішно пройшли перевірку на наявність плагіату.

Рівень відповідності вимогам освітнього рівня та освітньо-професійної програми підготовки магістрів зі спеціальності В6 Перформативні мистецтва спеціалізації В6.03 Хореографічне мистецтво визначається за встановленими критеріями оцінювання.

Захист кваліфікаційної роботи завершується видачею документу встановленого зразка про присудження ступеня магістра із присвоєнням кваліфікації: Магістр хореографії.

Атестація здійснюється відкрито і публічно.

12. Матриця відповідності програмних компетентностей компонентам освітньо-професійної програми ХОРЕОГРАФІЯ

	ОК 1.1.1	ОК 1.1.2	ОК 1.1.3	ОК 1.1.4	ОК 1.2.5	ОК 1.2.6	ОК 1.2.7	ОК 1.2.8	ОК 1.2.9	ОК 1.2.10	ОК 1.2.11	ОК 1.2.12	ОК 1.2.13	ОК 1.2.14
ЗК01	+		+									+		
ЗК02	+				+					+	+	+	+	+
ЗК03				+						+	+		+	+
ЗК04			+											
ЗК05		+												
СК01								+	+					
СК02	+				+		+			+		+		+
СК03	+											+		
СК04					+				+		+			
СК05				+			+				+		+	
СК06				+			+				+		+	
СК07				+		+	+				+		+	
СК08				+							+		+	
СК09					+		+							+
СК10					+			+	+					+
СК11					+									+
СК12									+	+				+
СК13									+	+				+
СК14			+							+				+
СК15	+							+				+		
СК16					+					+				
СК17					+	+								+
СК18				+			+				+		+	

13. Матриця забезпечення програмних результатів навчання відповідними компонентами освітньо-професійної програми ХОРЕОГРАФІЯ

	ОК 1.1.1	ОК 1.1.2	ОК 1.1.3	ОК 1.2.4	ОК 1.2.5	ОК 1.2.6	ОК 1.2.7	ОК 1.2.8	ОК 1.2.9	ОК 1.2.10	ОК 1.2.11	ОК 1.2.12	ОК 1.2.13	ОК 1.2.14
ПР01	+		+		+							+		
ПР02	+			+	+					+	+	+	+	+
ПР03				+	+				+		+		+	+
ПР04	+		+									+		
ПР05	+		+									+		
ПР06								+	+			+		
ПР07				+	+		+			+	+	+	+	+
ПР08	+											+		
ПР09	+							+	+			+		
ПР 10				+			+				+		+	
ПР 11				+			+				+		+	
ПР 12				+		+	+				+		+	
ПР 13				+							+		+	
ПР 14					+									+
ПР 15					+		+		+					+
ПР 16					+	+	+		+					+
ПР 17										+				+
ПР 18									+	+				+
ПР 19	+		+		+					+		+		+
ПР 20	+							+				+		
ПР 21					+					+				
ПР 22					+									+
ПР 23		+												
ПР 24				+			+				+		+	

Керівник робочої групи:
декан факультету хореографічного мистецтва,
кандидат мистецтвознавства, доцент — Ірина МОСТОВА

Члени робочої групи:
професор кафедри народної хореографії,
професор, народний артист України — Борис КОЛНОГУЗЕНКО

доцент кафедри бальної хореографії,
кандидат мистецтвознавства, доцент — Катерина БОРТНИК

доцент кафедри народної хореографії,
кандидат філософських наук, доцент — Тетяна БРАГІНА

завідувач кафедри народної хореографії,
доцент, заслужений працівник культури України — Каріна ОСТРОВСЬКА

доцент кафедри сучасної хореографії та
спортивно-оздоровчих технологій,
кандидат педагогічних наук, доцент — Ольга ХЕНДРИК

здобувачка вищої освіти четвертого курсу
освітньо-професійної програми “Бальна хореографія”,
голова студ. ради факультету
хореографічного мистецтва — Інна ВАНАШОВА

здобувачка вищої освіти першого курсу
освітньо-професійної програми
“Хореографія”, член ради факультету
хореографічного мистецтва — Катерина ШИПОША

здобувачка вищої освіти третього курсу
освітньо-професійної програми
“Народна хореографія” — Анастасії УДОВИК